Saab Rettungsleitfaden

Rettungsleitfaden für EU Saab Fahrzeuge der Baureihen:
Saab 900, Saab 9000, Saab 9-3, Saab 9-5, Saab Cabriolet 900 & 9-3

Saab Rettungsleitfaden

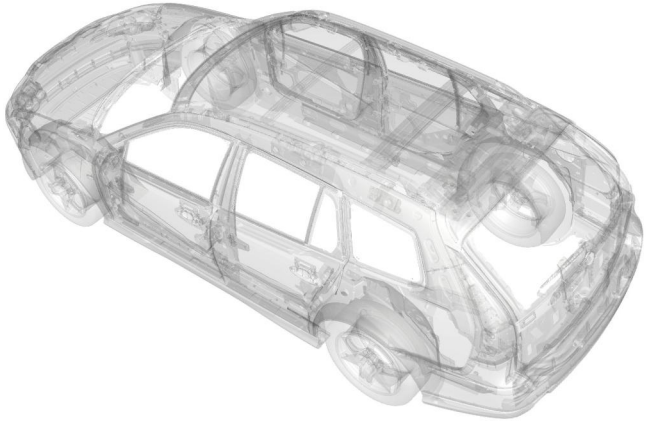

- Diese Dokumentation gibt Ihnen fahrzeugspezifische Informationen zur Bergung von Personen aus verunfallten Saab Fahrzeugen.
- Als Referenzfahrzeug dient die Saab 9-3 Plattform.
- Die Airbagregel, sowie die Deaktivierung von Airbags, Gurtstraffern und aktiven Überrollbügeln wird erläutert.
- Die empfohlenen Trennschnitte sind dargestellt.
- Die Sicherheits- und Gefahrenkomponenten sind farblich und mit Einbauort abgebildet.

Bergen von Personen aus verunfallten Fahrzeugen:

1. Airbagregel Seite 5…
2. Deaktivierung von Airbags, Gurtstraffern und aktiven Überrollbügeln Seite 6…
3. Empfohlene Stellen für Trennschnitte Seite 7…
4. Sicherheits- und Gefahren Komponenten Seite 8…
5. Überrollbügel beim Saab 9-3 Cabriolet Seite 17…

AIRBAG - Regel

A bstand halten (30-60-90 Regel)

- 30cm zum Kopf / Seitenairbag
- 60cm zum Fahrerairbag
- 90cm zum Beifahrerairbag

I nnenraum erkunden

R ettungskräfte warnen

B atterie abklemmen

A bnehmen der Innenverkleidung (Airbagscanning)

G efahr an den Airbag-Komponenten

Deaktivierung von:

Airbags, Gurtstraffern und aktiven Überrollbügeln

Bei allen Saab PKW befindet sich die Batterie im Motorraum!

1. **Batterie abklemmen** → **1. Minus-Pol 2. Plus-Pol**

Kabelenden sichern!

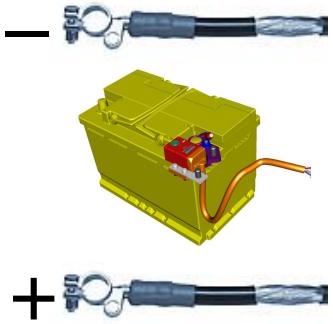

2. **≥ 1 Minute warten…** →

→ **Airbags / Gurtstraffer und aktive Überrollbügel sind deaktiviert**

Trennschnitte

= Stellen für Trennschnitte,
bei allen gelisteten Saab PKW anwendbar.

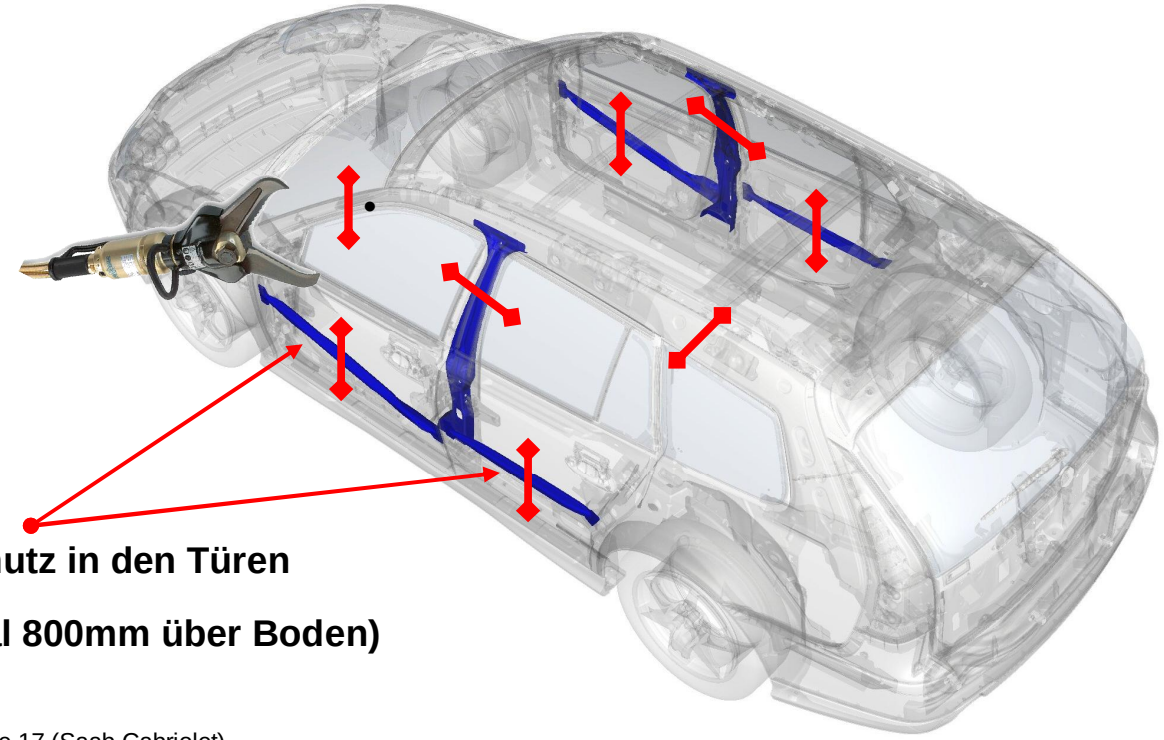

Seitenaufprallschutz in den Türen

(Position maximal 800mm über Boden)

- -Bitte beachten Sie die Seite 17 (Saab Cabriolet)

Saab Rettungsleitfaden

move your mind™

Gefahrenzone	**Gasgenerator der Airbags,** unter hohem Druck, **auch nach Deaktivierung**! **Gasdruckfedern für Motorhaube und Heckklappe**
Airbags	**Einbauorte:** Fahrerairbag: Lenkrad; Beifahrerairbag: Amarturenbrett; Seitenairbags: Sitzlehne- Außenseite; Kopf- Schulterairbag: Dachbereich A-B-C Säule, **Achtung,** Gasgenerator Kopf-/Schulterairbag im Dach-Bereich über der B-Säule; Alle Airbags deaktiviert 1 Minute nach Batterie Abklemmen; **Kennzeichnung:** *„SRS“* + *„Airbag“*
Elektro	**Batterie**; Airbag **Steuergerät**; **Xenon Lampen** (optional); **elektrische Kraftstoffpumpe** (nach Ausschalten der Zündung oder Abklemmen der Batterie deaktiviert;
Gurtstraffer	**Pyrotechnische Gurtstraffer** im unteren Teil der B-Säule und in den Schwellern, beim Cabriolet im Unterteil von Fahrer- und Beifahrersitz und hinter den Rückenlehnen der Rücksitze unter der Hutablage, alle vom Airbag Steuergerät ausgelöst.
Verschiedenes	Nach Ausschalten der Zündung ist die **Kraftstoffpumpe** deaktiviert. **Haubenentriegelung** immer Fahrerseite Innenraum. **Kraftstoffleitungen** befinden sich am Fahrzeugboden.
Verstärkung	**Seitenaufprallschutz nur in den Türen**. **Verstärkungen**: höher- bis höchstfeste Stähle
Scheiben	- **Frontscheibe** aus **Verbundsicherheitsglas** - **Seiten + Heckscheibe** aus **Einscheibensicherheitsglas**

Gefahrenzone

Airbags

Elektro

Gurtstraffer

Verschiedenes

Verstärkung

Scheiben

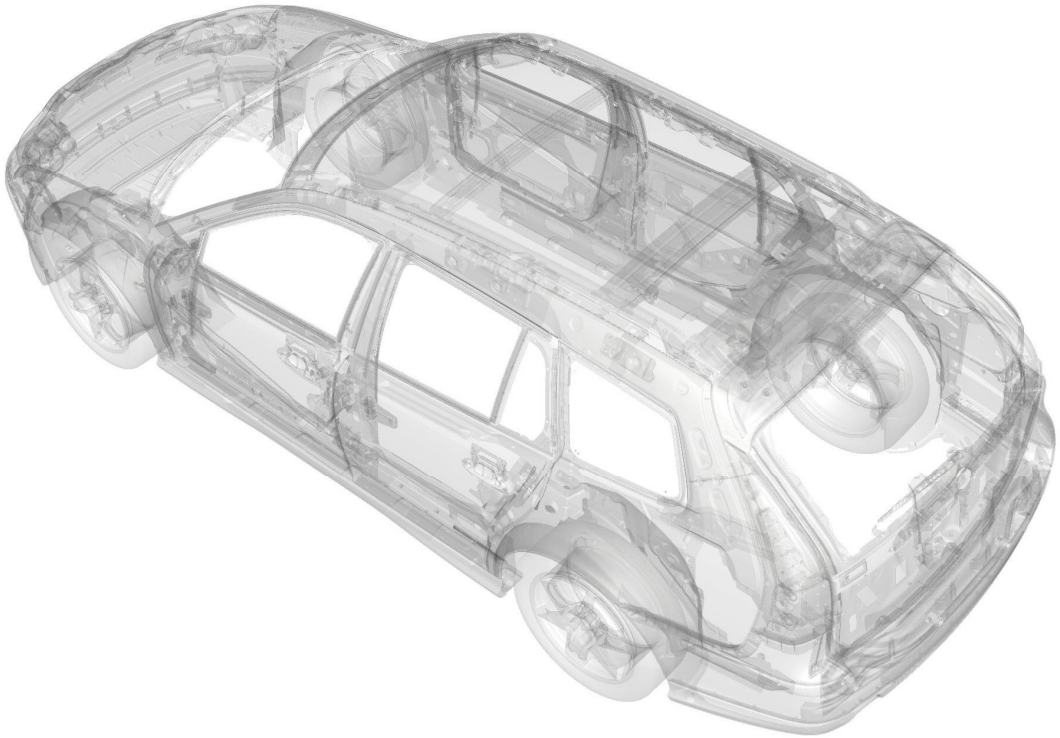

Gefahrenzone

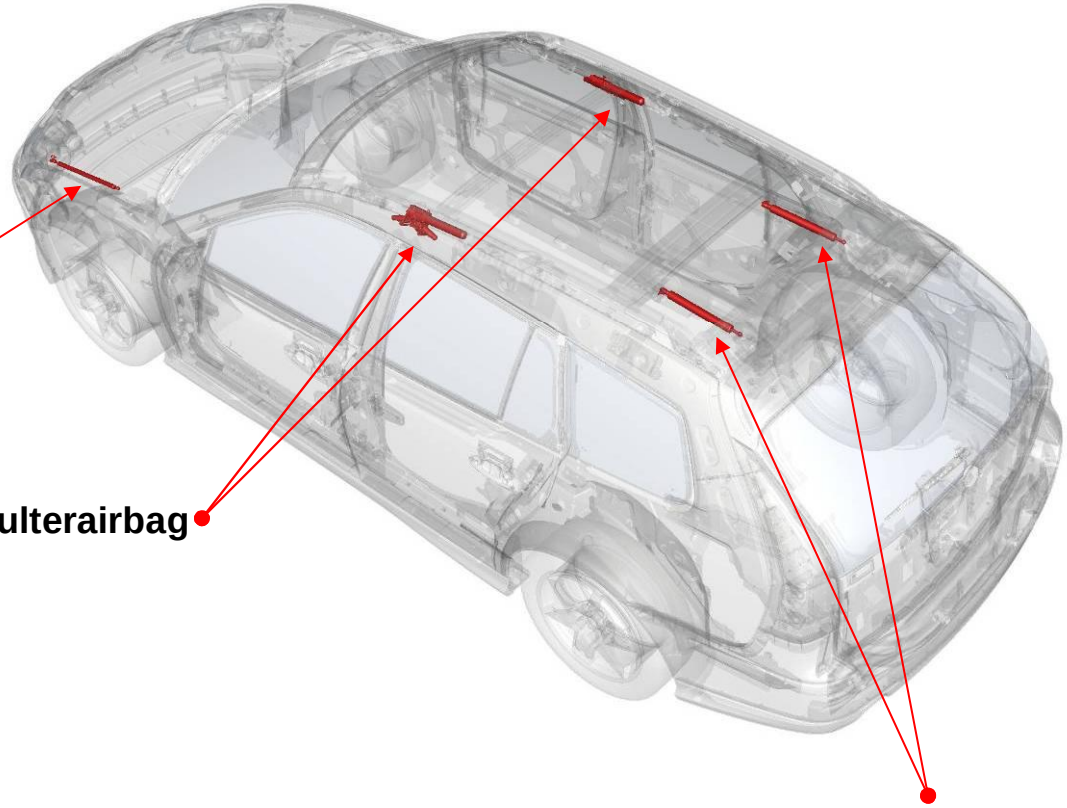

Airbags

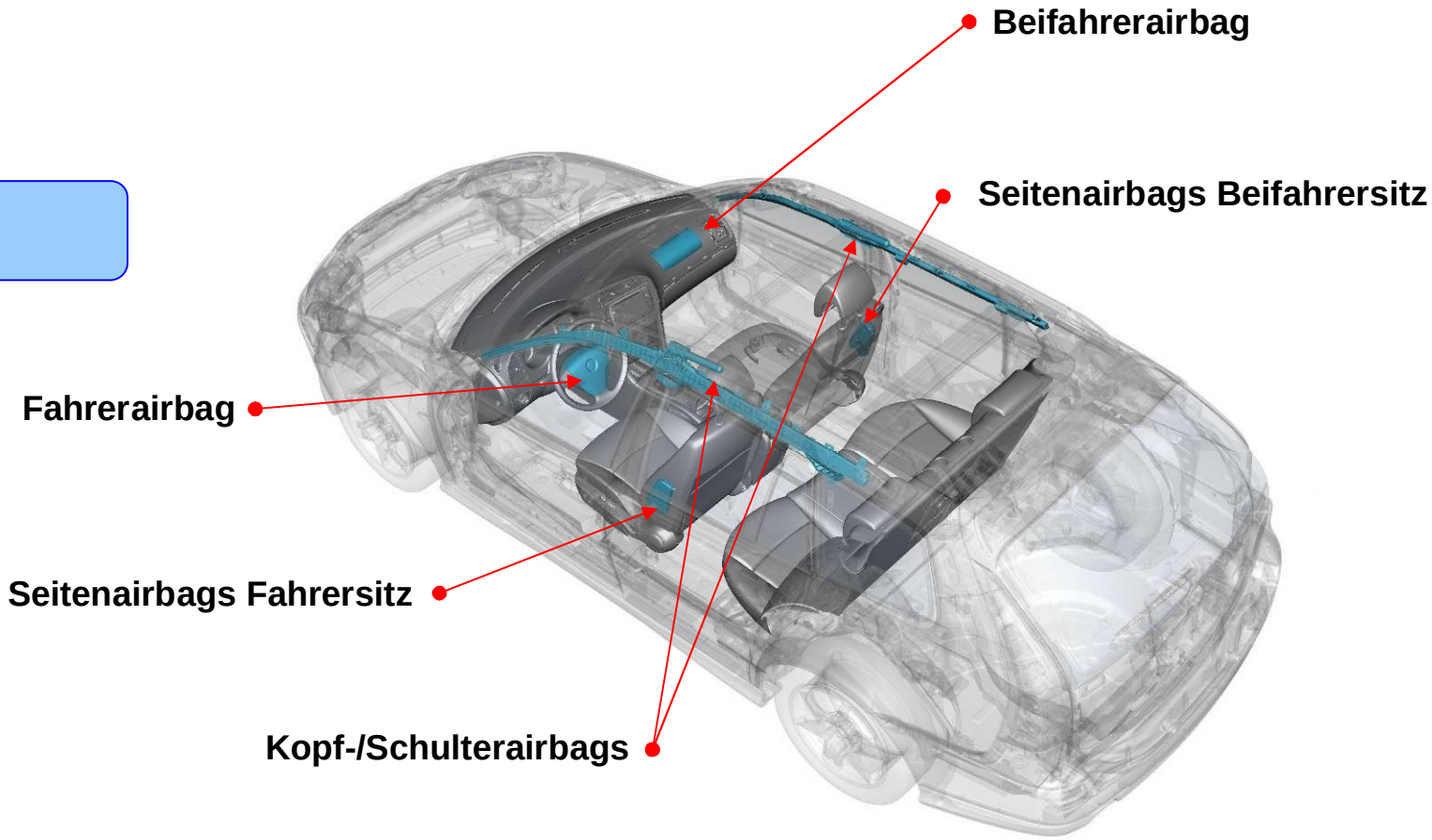
Beifahrerairbag
Seitenairbags Beifahrersitz
Fahrerairbag
Seitenairbags Fahrersitz
Kopf-/Schulterairbags

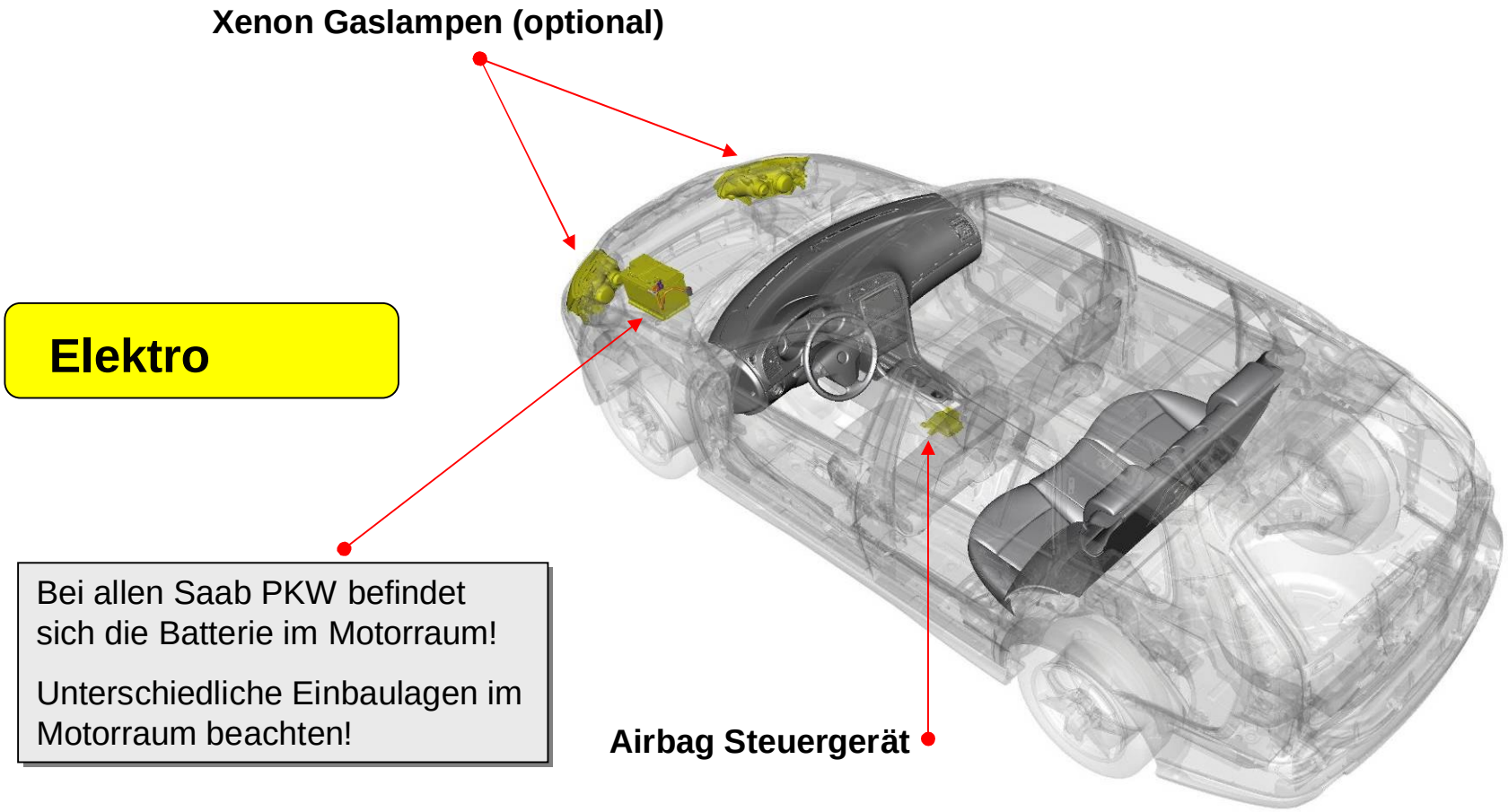

Elektro

Bei allen Saab PKW befindet sich die Batterie im Motorraum!

Unterschiedliche Einbaulagen im Motorraum beachten!

Gurtstraffer

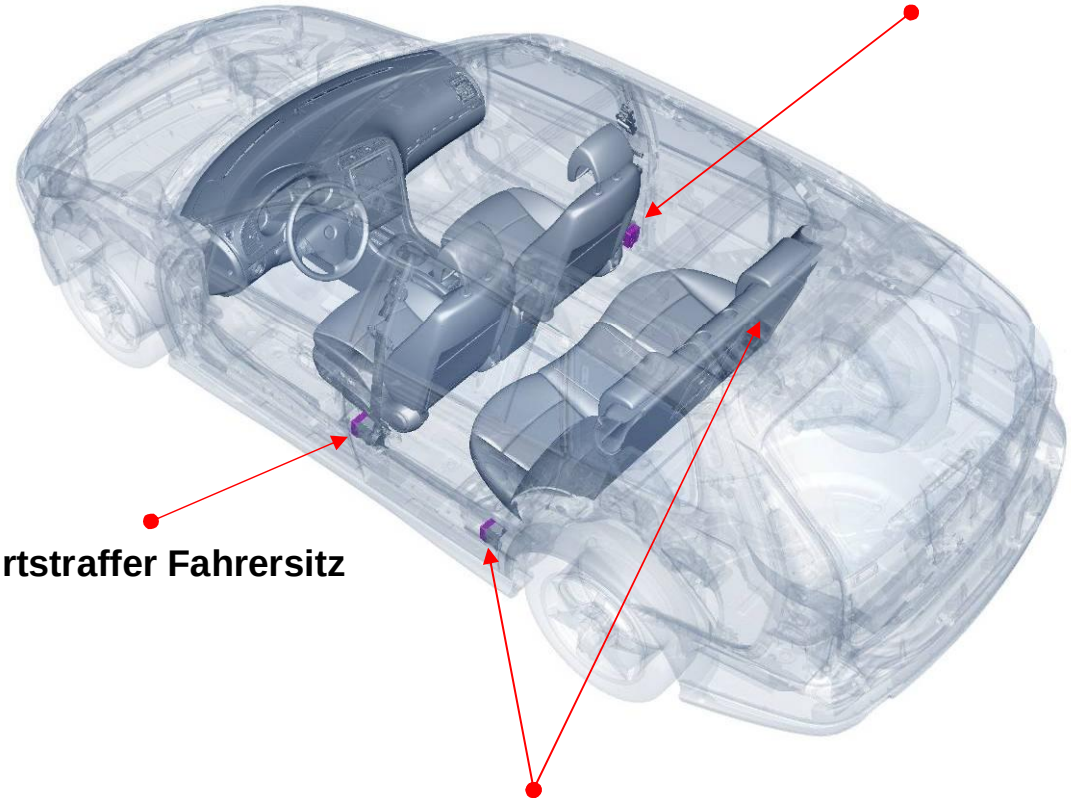

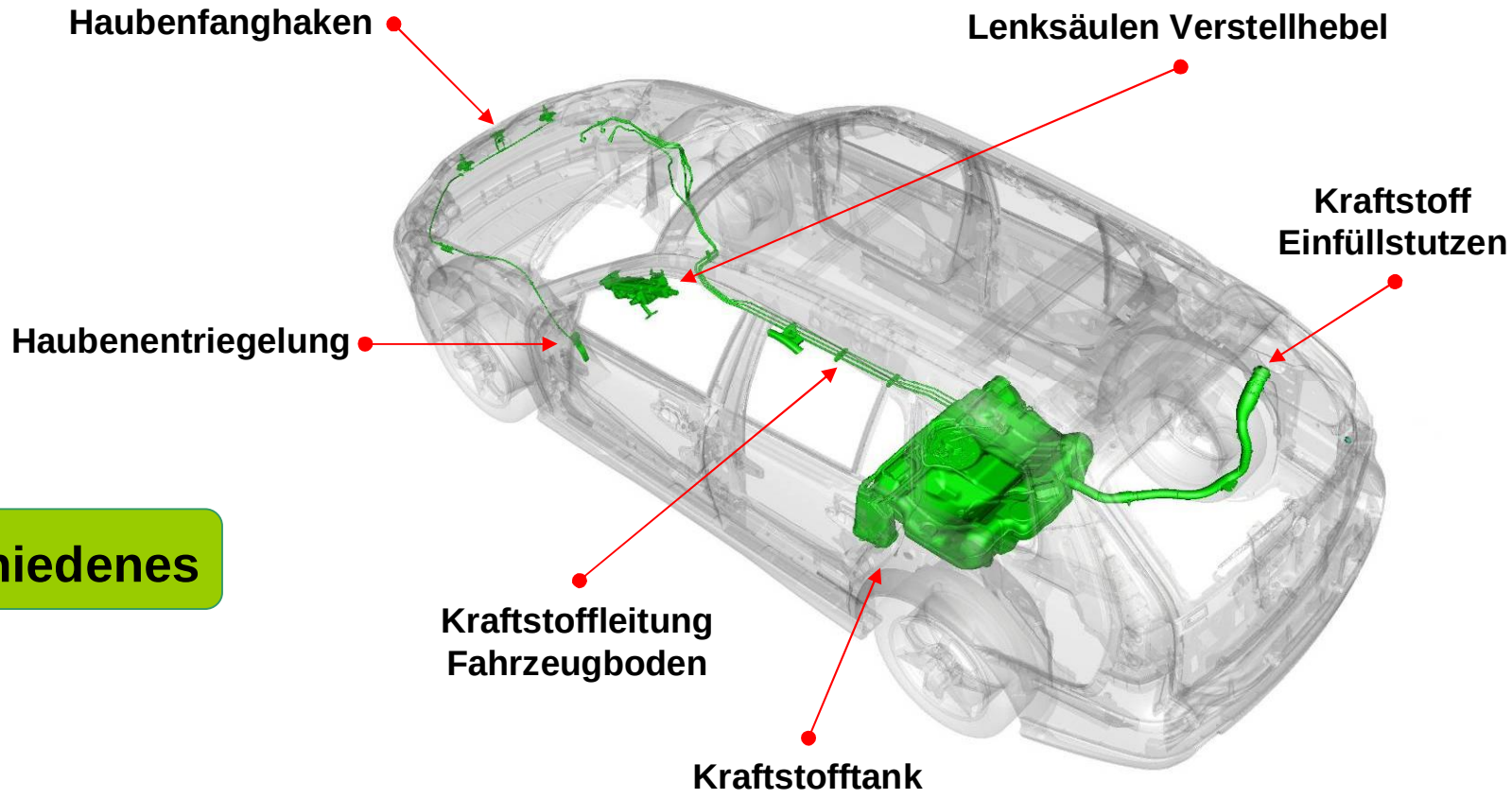

Verschiedenes

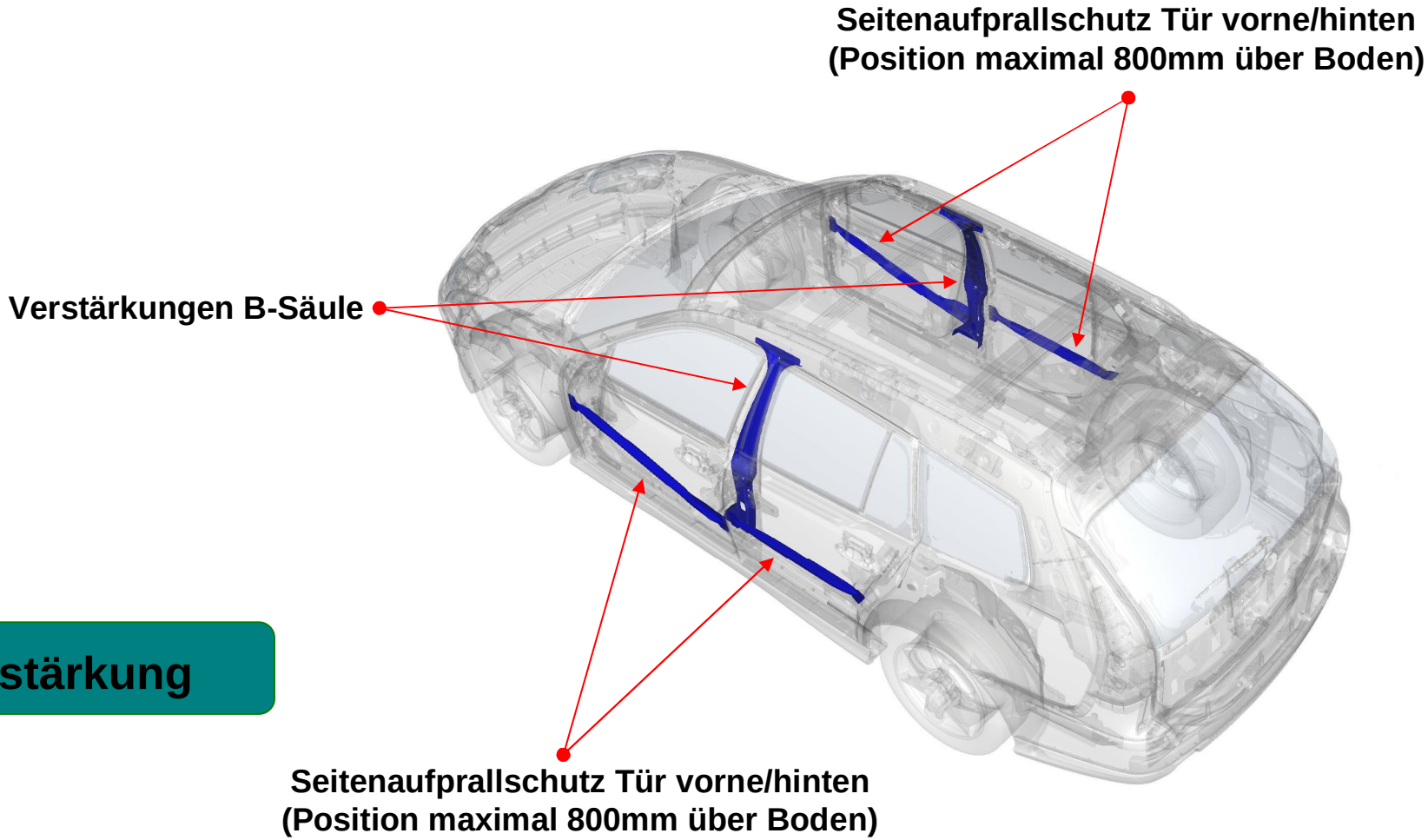

Verstärkung

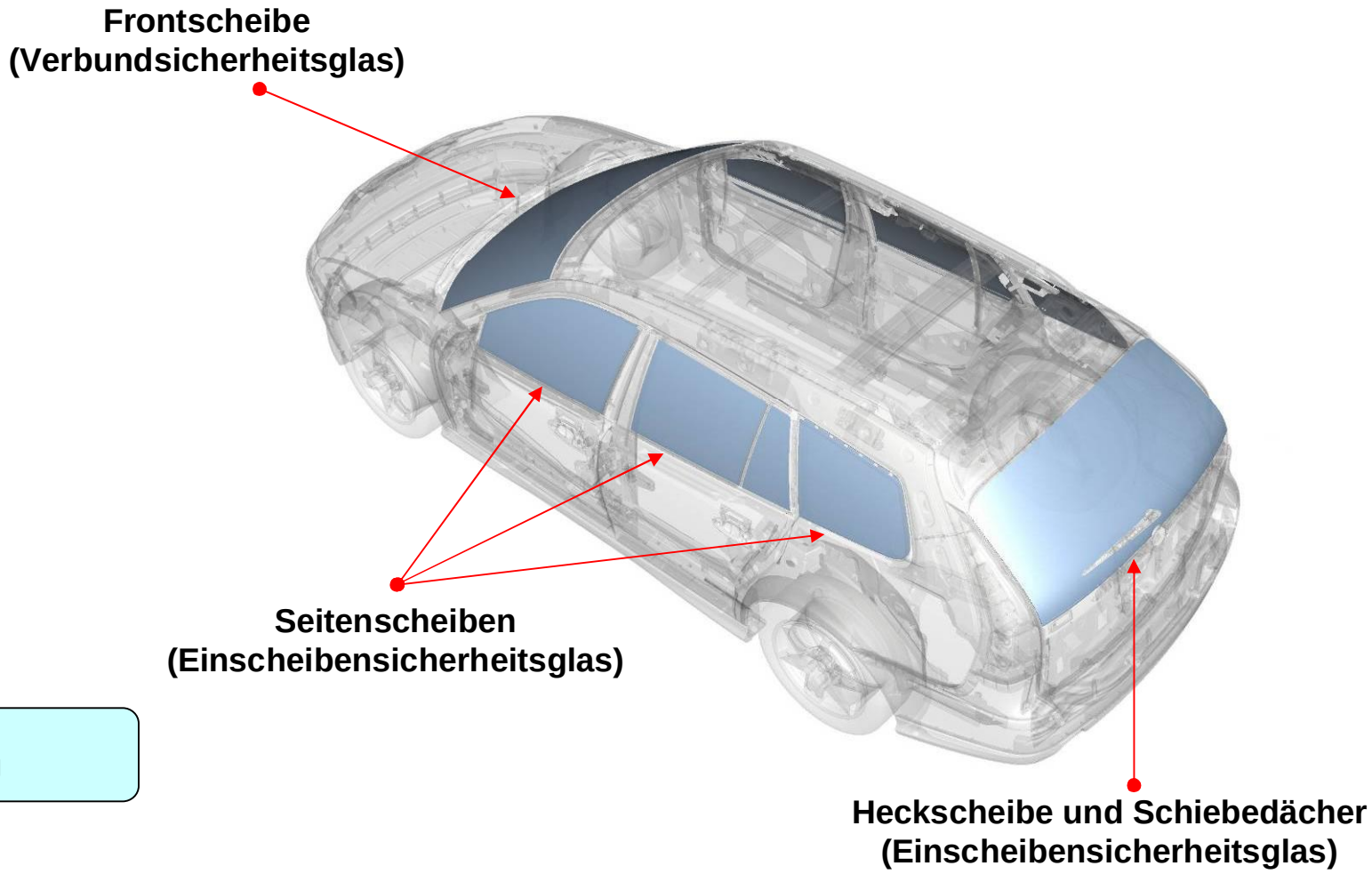
Frontscheibe
(Verbundsicherheitsglas)
Seitenscheiben
(Einscheibensicherheitsglas)
Heckscheibe und Schiebedächer
(Einscheibensicherheitsglas)

Scheiben

Cabriolet

Saab 9-3: Aktive Überrollbügel werden vom Airbagsteuergerät ausgelöst.

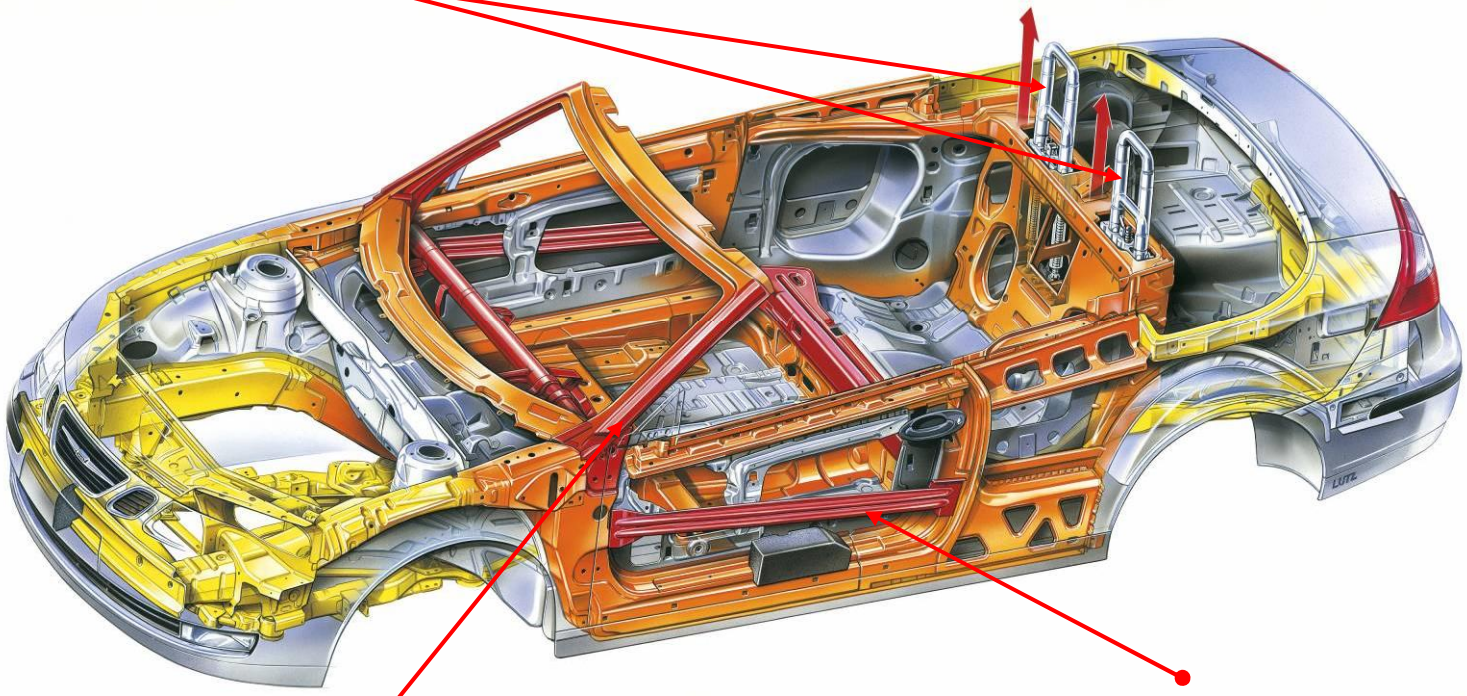

Verstärkung in A-Säule

Seitenaufprallschutz in den Türen. Position maximal 800mm über Boden.

Cabriolet

Aktive Kopfstütze (mechanisch)

Gurtstraffer
Im Unterteil von Fahrer- und Beifahrersitz

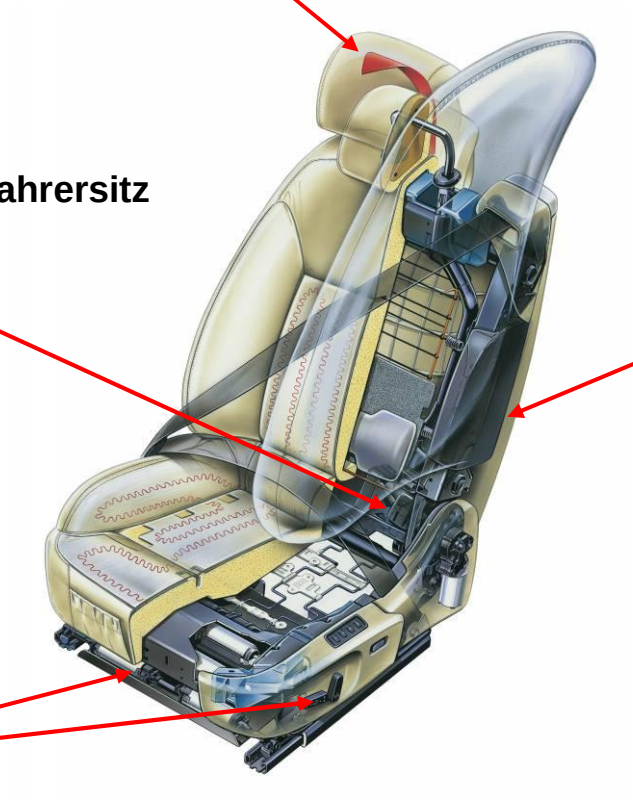

Seitenairbag
Sitzlehne - Außenseite

Sitzverstellung
mechanisch, optional elektrisch

Rettungsleitfaden für EU Saab Fahrzeuge der Reihe
Saab 900, Saab 9000, Saab 9-3, Saab 9-5, Saab Cabriolet 900 & 9-3
Version 1.0, Januar 2007

Copyright Saab Automobile AB, 2007

Trollhättan, Sweden

ALLE RECHTE VORBEHALTEN

Die Vervielfältigung jeglicher Art, Übersetzung oder Verleihung, Vermietung oder Verkauf dieses Dokuments, im Ganzen oder zum Teil, ist nur mit vorheriger schriftlicher Genehmigung von Saab Automobile AB erlaubt. Alle in diesem Dokument enthaltenen Informationen, Abbildungen und Spezifikationen stützen sich auf die zuletzt veröffentlichten Informationen, die zum Zeitpunkt der Veröffentlichung dieses Dokuments zur Verfügung standen. Die Saab Automobile AB behält sich vor, Änderungen zu jeder Zeit und ohne vorherige Ankündigung vorzunehmen.

Rückfragen senden Sie bitte an: KUNDEN-INFO-CENTER@de.opel.com